MB 110

Optoelektronischer Koppler aus GaAs-Emitterdiode als Sender im Eingangskreis und Si-Fotodiode als Empfänger im Ausgangskreis.

Bauform 4

Anschlußbelegung

1	a	GaAs-
2	k	Emitterdiode
3	frei	
4	a	
5	k	Fotodiode
6	frei	

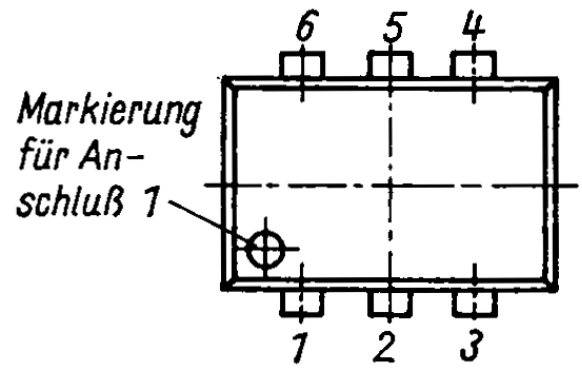

Grenzkennwerte bei $\vartheta_a = -25$ °C bis 70 °C

Eingangskreis			
Durchlaßgleichstrom bei $\vartheta_a = 25$ °C	I_F	≦ 100	mA
Durchbruchspannung	$U_{(BR)}$	≧ 3	V
Spitzensperrspannung	U_{RRM}	3	V
Ausgangskreis			
Durchbruchspannung	$U_{(BR)}$	≧ 50	V
Spitzensperrspannung	U_{RRM}	50	V
Koppler			
Betriebsisolationsspannung	U_{IORM}	2	kV
Lagertemperatur	ϑ_{stg}	−55 . . . 125	°C
Betriebstemperatur	ϑ_a	−25 . . . 70	°C

Kennwerte bei $\vartheta_a = 25$ °C			
Ausgangskreis			
Sperrgleichstrom			
bei $I_F = 0$			
$U_R = 20$ V	I_R	$\leqq$ 50	nA
bei $I_F = 0$			
$U_R = 50$ V	I_R	$\leqq$ 10	µA
Eingangskreis			
Durchlaßgleichspannung			
bei $I_F = 100$ mA	U_F	$\leqq$ 1,5	V
Sperrgleichstrom			
bei $U_R = 3$ V, $I_F = 0$	I_R	$\leqq$ 10	µA
Koppler			
Isolationswiderstand			
bei $U_{Is} = 0{,}5$ kV	R_{io}	$\geqq 10^{11}$	Ω
Sperrgleichstrom			
bei $U_R = 20$ V, $I_F = 50$ mA	I_R	75	µA
Schaltzeiten			
bei $I_F = 50$ mA			
$U_R = 20$ V			
und $R_L = 51$ Ω			
Anstiegszeit	t_r	$\leqq$ 250	ns
Abfallzeit	t_f	$\leqq$ 250	ns